Mode d'emploi

HOME DELUXE
WIR MACHEN DEIN ZUHAUSE

Lit rembourré VELARA

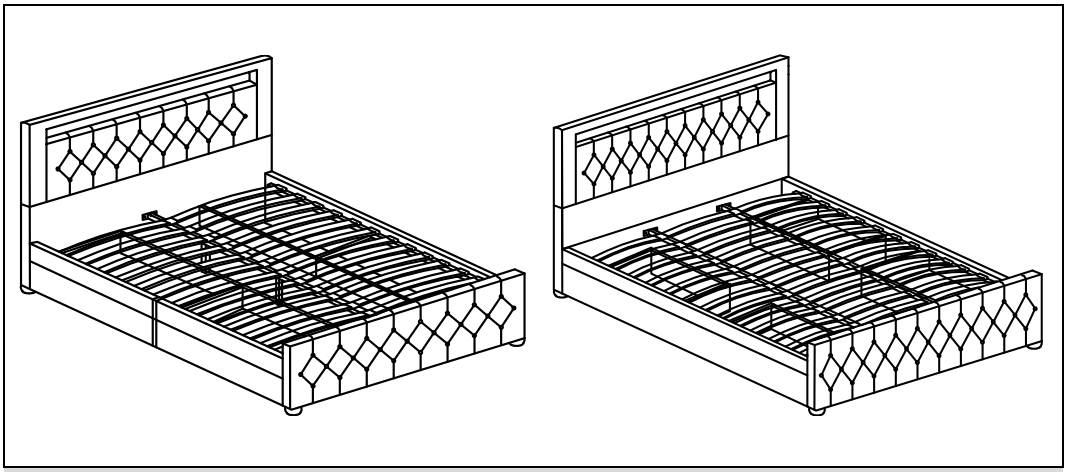

Mode d'emploi original

Conçu en Allemagne

IMPORTANT :

CONSERVER POUR TOUTE RÉFÉRENCE ULTÉRIEURE.

LIRE ATTENTIVEMENT !

Table des matières

1. Généralités 3
1.1. Aperçu des produits 3
1.2. Remarques générales 3
1.3. Garantie 3
2. Informations sur le mode d'emploi 5
2.1. Disponibilité du mode d'emploi 5
2.2. Groupes cibles du mode d'emploi 5
2.3. Informations sur la traduction 5
2.4. Explication des symboles 5
2.5. Généralités sur le mode d'emploi 6
2.6. Utilisation prévue 6
2.7. Consignes générales de sécurité 7
3. Caractéristiques du produit 9
3.1. Données techniques 9
4. Contenu de la livraison 10
5. Montage 15
5.1. Consignes de sécurité 15
5.2. Structure du produit 16
6. Application 24
6.1. Consignes de sécurité 24
6.2. Première mise en service 24
6.3. Exploitation 24
6.4. Élément de commande 25
7. Dépannage 26
8. Maintenance et entretien 26
8.1. Consignes de sécurité 26

9. Démontage 27
9.1. Consignes de sécurité 27
10. Élimination 27
10.1. Consignes de sécurité 27
10.2. Remarques générales 27
Équipements électriques et électroniques - Informations pour les ménages privés 28

Chère cliente, cher client

Nous te remercions d'avoir choisi un produit de **Home Deluxe GmbH**. Nous te souhaitons beaucoup de plaisir avec ton nouveau lit rembourré VELARA.

Le mode d'emploi t'aide à monter, à mettre en service, à utiliser et à entretenir le produit. Le mode d'emploi et les consignes de sécurité doivent être lus attentivement et intégralement. Respecte ces consignes afin d'éviter tout danger.

1. Généralités

1.1. Aperçu des produits

Modèle : Lit rembourré VELARA

140 x 200 cm gris foncé	|	ID d'article : 21910 |	ID de variante:54058
140 x 200 cm Beige	|	ID d'article : 21910 |	ID de variante:54059
180 x 200 cm gris foncé	|	ID d'article : 21911 |	ID de variante:54063
180 x 200 cm Beige	|	ID d'article : 21911 |	ID de variante:54064

Modèle : Lit rembourré VELARA avec matelas et topper

140 x 200 cm gris foncé	|	ID d'article : 21919 |	ID de variante:54105
140 x 200 cm Beige	|	ID d'article : 21919 |	ID de variante:54106
180 x 200 cm gris foncé	|	ID d'article : 21920 |	ID de variante:54114
180 x 200 cm Beige	|	ID d'article : 21920 |	ID de variante:54115

1.2. Remarques générales

Pour répondre à nos exigences, nous améliorons constamment la qualité, simplifions le montage, l'utilisation ou adaptons les produits aux souhaits des clients. En raison de ces changements, la version actuelle du mode d'emploi se trouve sur notre site Internet.

Le terme "produit" est utilisé dans le mode d'emploi pour désigner le "lit rembourré VELARA".

1.3. Garantie

Les droits légaux de responsabilité pour vices et de garantie s'appliquent à partir de la date d'achat.
Home Deluxe GmbH décline toute responsabilité pour les dommages dus au non-respect du mode d'emploi. Les réclamations résultant d'un montage ou d'une utilisation non conforme sont exclues de la garantie. En cas de défaut du produit, adresse-toi par écrit à notre service clientèle via le formulaire de contact sur notre site Internet, en indiquant le nom du produit, le numéro de série et une photo de la plaque signalétique :

Home Deluxe GmbH
Chemin de retranchement 2
32312 Lübbecke
Allemagne
Tél : +49 (0)5743 6181-0

www.home-deluxe-gmbh.de

Si tu as d'autres questions, notre service clientèle se tient à ta disposition via le formulaire de contact.

2. Informations sur le mode d'emploi

2.1. Disponibilité du mode d'emploi

Le mode d'emploi fait partie intégrante du produit et doit être conservé dans son intégralité et à proximité immédiate du produit.

2.2. Groupes cibles du mode d'emploi

Le mode d'emploi doit être lu et respecté par toute personne impliquée dans l'une des activités ou l'utilisation suivantes :

- Déballage
- Montage / Installation
- Mise en service / fonctionnement
- Maintenance / contrôle / entretien
- Dépannage / réparation
- Élimination

2.3. Informations sur la traduction

Le mode d'emploi original a été rédigé en allemand. Pour toute autre langue disponible, il s'agit d'une traduction de la version allemande.

2.4. Explication des symboles

Symbole	Explication des symboles
	**AVERTISSEMENT** Ce symbole indique les dangers potentiels pouvant entraîner des blessures mortelles ou graves. Avant d'effectuer l'étape de montage ou d'application correspondante, il faut lire la remarque correspondante.
	**INFO** Ce symbole donne des indications importantes et signale des dommages matériels. Prenez-en connaissance avant d'effectuer l'étape de montage ou d'application correspondante afin de comprendre les problèmes et d'éviter les dommages.
	**Marquage CE** Le symbole déclare la conformité du produit avec les exigences en vigueur que la Communauté européenne nous impose. La déclaration de conformité actuelle est disponible sur demande auprès de Home Deluxe GmbH.
	**Utiliser uniquement à l'intérieur** Ce symbole indique que le produit ne doit être utilisé qu'à l'intérieur.
	**Lire le mode d'emploi** Le symbole indique que le mode d'emploi doit être lu attentivement avant le montage/l'installation et/ou l'utilisation de l'appareil.
	**Mise au rebut des piles et des accumulateurs** Les piles ou les accumulateurs ne doivent pas être jetés avec les ordures ménagères !

Symbole	Explication des symboles
	**Élimination des appareils électriques et électroniques** Les appareils électriques et électroniques ne doivent pas être éliminés avec les déchets ménagers !
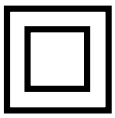	**Classe de protection II** Le symbole indique que le matériel électrique possède une isolation renforcée ou double à hauteur de la tension d'isolation assignée entre les parties actives et les parties pouvant être touchées. Ils n'ont généralement pas de raccordement au conducteur de protection.
	**Classe de protection III** Le symbole indique que le matériel électrique est alimenté en très basse tension de sécurité (TBTS) ou en très basse tension de protection (TBTP). Le matériel de la classe de protection III ne peut être raccordé qu'à des sources de courant SELV ou PELV.
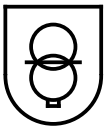	**Transformateur de sécurité** Le symbole indique qu'un transformateur de sécurité fermé et résistant aux courts-circuits est installé.
	**Ne pas regarder directement la lumière** Le symbole indique qu'il ne faut pas regarder directement la lumière. Le luminaire doit être positionné de manière à ce qu'il ne soit pas possible de le regarder fixement pendant une période prolongée à une distance inférieure à 0,219 mètre.

2.5. Généralités sur le mode d'emploi

Le mode d'emploi se rapporte au lit rembourré VELARA. Il contient des informations importantes sur le montage, l'utilisation, l'entretien et le nettoyage. Le mode d'emploi, en particulier les consignes de sécurité, doit être lu attentivement avant la mise en service du produit, conservez-le soigneusement. N'utilise le produit que comme décrit dans ce mode d'emploi afin d'éviter toute blessure ou tout dommage accidentel. Si tu transmets le lit rembourré VELARA à un tiers, tu dois également lui remettre ce mode d'emploi.

2.6. Utilisation prévue

Le produit est de haute qualité, a une longue durée de vie et est exclusivement destiné ou adapté à un usage privé dans des proportions raisonnables et habituelles. En outre, notre produit n'est **pas** destiné à un usage commercial. Une utilisation commerciale n'est autorisée qu'avec l'accord écrit de Home Deluxe GmbH.

Le produit est destiné à être utilisé comme lit (couchage) à l'intérieur.

N'utilise le produit que comme décrit dans ce mode d'emploi. Toute autre utilisation est considérée comme non conforme et peut entraîner des dommages matériels ou corporels. Le fabricant décline toute responsabilité pour les dommages causés ou subis par une utilisation non conforme ou incorrecte.

2.7. Consignes générales de sécurité

Indications générales sur les dangers



- Une utilisation non conforme peut entraîner des dommages corporels et matériels considérables. C'est pourquoi le montage, l'installation, la mise en service ainsi que le dépannage, les travaux d'entretien et de réparation ne doivent être effectués que par des personnes qualifiées.
- Le produit peut être utilisé par des enfants de 8 ans et plus, ainsi que par des personnes dont les capacités physiques, sensorielles ou mentales sont réduites ou qui manquent d'expérience et de connaissances, à condition qu'elles soient surveillées ou qu'elles aient reçu des instructions concernant l'utilisation sûre de l'appareil et qu'elles comprennent les risques qui en découlent.
- Ne monte le produit **que** si la livraison est complète et sans défaut.
- Assure-toi que toutes les pièces ne sont pas endommagées et qu'elles sont montées de manière appropriée. Un montage incorrect présente un risque de blessure. Les pièces endommagées peuvent avoir une influence sur la sécurité et le fonctionnement.
- Ne place le produit que sur une surface sûre, plane et solide.
- Ne modifie pas le produit.
- Fais attention lorsque tu retires des piles qui ont fui, ne les touche jamais directement avec la main, utilise pour cela des gants jetables ou des gants de ménage. Si ta peau entre en contact avec l'acide de la pile, tu dois te laver soigneusement les mains.
- Si l'acide tombe sur tes vêtements, ceux-ci doivent être lavés.
- Les résidus de piles qui ont coulé peuvent être nettoyés à l'aide d'un chiffon humide ou d'un coton-tige.
- Retirer les piles vides ou ayant fui du produit et les éliminer conformément aux dispositions légales.
- Les connexions d'alimentation ne doivent pas être court-circuitées.

Danger pour les enfants



- Éloigne les enfants des matériaux d'emballage. Il y a notamment un risque d'étouffement !
- Éloigne les enfants du produit.
- Tenir les enfants éloignés de l'endroit où le produit est assemblé. La livraison contient de petites pièces qui peuvent être avalées ou entraîner de graves blessures.
- Les enfants peuvent se blesser en jouant avec le produit ou en se hissant sur le produit.
- Ne place pas le produit directement ou à proximité immédiate d'une aire de jeu.
- Explique aux enfants comment utiliser correctement le produit et ne les laisse jamais sans surveillance pendant qu'ils jouent.
- Explique aux enfants comment utiliser correctement le produit.
- Veille à ce que les jeunes enfants ne mettent pas de petites pièces dans leur bouche.

Risque de blessure
Une manipulation incorrecte du produit peut entraîner des blessures.



- Avant chaque utilisation, vérifie que le produit ne présente pas de dommages visibles.
- N'apporte aucune modification constructive au produit. Toute modification doit faire l'objet d'une autorisation écrite du fabricant et être effectuée conformément aux instructions.
- Si le produit est endommagé, il ne doit plus être utilisé. Les pièces endommagées doivent être réparées ou remplacées par des pièces de rechange d'origine.
- Veille à ce que le produit soit installé de manière stable et durable afin d'éviter les blessures.



- Pour éviter tout risque d'électrocution, toutes les installations et les opérations de maintenance correspondantes doivent être effectuées par un électricien qualifié.
- Si le cordon d'alimentation est endommagé, mettez le produit hors service jusqu'à ce que le cordon d'alimentation soit remplacé par le fabricant, son service après-vente ou un électricien qualifié.
- **Danger de mort dû à la tension électrique** : tout contact avec des pièces sous tension entraîne un danger de mort immédiat. L'endommagement de l'isolation ou de certains composants peut être mortel. En cas d'endommagement de l'isolation, couper immédiatement l'alimentation en tension et faire procéder à une réparation.

Risque d'endommagement



- Une manipulation inappropriée du produit peut entraîner des dommages.
- Les travaux de réparation et de maintenance sur le système électrique ne doivent être effectués que par un électricien qualifié.
- N'ouvre pas l'emballage avec des objets tranchants (par ex. couteau, ciseaux ou autres), cela pourrait endommager le produit. Fais attention en l'ouvrant.
- Si tu ouvres l'emballage sans précaution avec un couteau ou un autre objet pointu, le produit peut être endommagé. Sois très prudent lors de l'ouverture.
- N'utilise pas le produit à proximité d'une source de chaleur ou d'une flamme nue.
- **Attention :** ne rechargez en aucun cas les piles non rechargeables.

Risque d'explosion



- Ne pas conserver de substances facilement inflammables, combustibles ou explosives à l'intérieur du produit.
- **Attention :** ne pas conserver de substances inflammables, facilement combustibles ou explosives à l'intérieur du produit. Les substances facilement inflammables peuvent prendre feu.

3. Caractéristiques du produit

3.1. Données techniques

VELARA	140 x 200	180 x 200 cm
Cotes d'encombrement	160 x 220 cm	200 x 220 cm
Hauteur du lit (H)	36 cm	36 cm
Hauteur de la tête de lit (H x L)	124 cm	124 cm
Hauteur du pied (H)	3 cm	3 cm
Dimensions du tiroir	70 x 50 x 12,5 cm	70 x 50 x 12,5 cm
Matériau	Bois Mousse	Bois Mousse
Poids	68 kg	73 kg
Nombre max. Capacité de charge	350 kg	500 kg
Nombre de sommiers à lattes	26 pièces	39 pièces

Éclairage LED	
Hauteur d'entrée	230 V AC
Fréquence	50 / 60 Hz
Tension de sortie	12 V DC
Puissance de sortie	8 W
Classe de protection	III
Télécommande	
Fréquence d'émission	433 MHz
Tension	3 V DC
Batterie[1)]	CR2025

1) non inclus dans la livraison

4. Contenu de la livraison

Lors de la livraison, vérifie que l'emballage ne présente pas de dommages extérieurs. En outre, vérifie immédiatement après le déballage que la livraison est complète et que le produit et tous les composants sont en parfait état. Ne monte le produit que si le contenu de la livraison est complet et non endommagé.

Contenu de la livraison (140 x 200 cm)

No.	Description	Nombre	Illustration
1	Tête de lit en haut	1	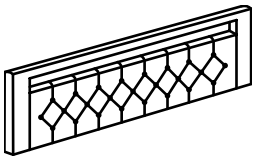
2	Tête de lit en bas	1	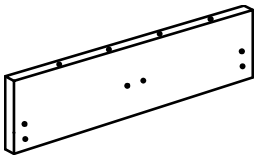
3	Pied de lit	1	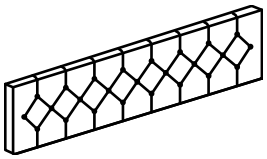
4	Partie latérale	2	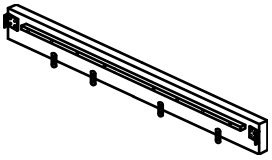
5	Entretoise	1	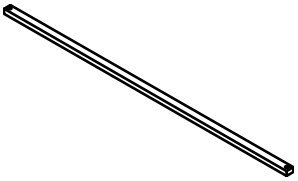
6	Entretoise centrale	1	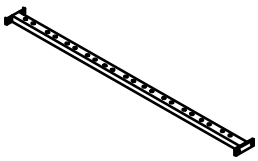
7	Tiroir Côté	8	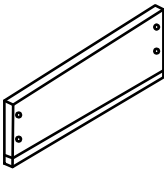
8	Tiroir à l'avant	4	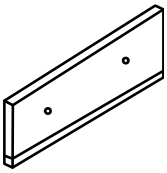

No.	Description	Nombre	Illustration
9	Tiroir arrière	4	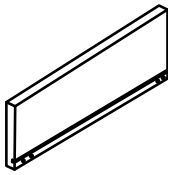
10	Tasseau de réception des rouleaux	8	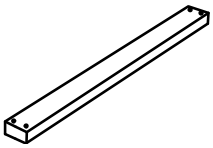
11	Façade du tiroir	4	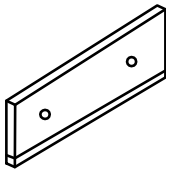
12	Fond de tiroir	4	
13	Pied de support	2	
14	Lattes en bois à ressort	26	
15	Logement de la plinthe	26	
16	Logement de la plinthe au milieu	13	
17	Rouleau	16	
18	Pied	4	
19	Câble de raccordement	1	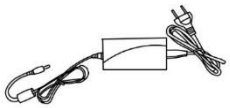
20	Télécommande	1	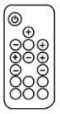
21	Rondelle élastique	8	

No.	Description	Nombre	Illustration
22	Écrou M8	6	
23	Vis M8x30	20	
24	Vis M8x35	4	
25	Clé à molette	1	
26	Vis M8x50	6	
27	Vis M4x13	48	
28	Vis M4x40	68	
29	Rondelle en U	20	
30	Connecteur de meubles	64	
31	Tournevis	1	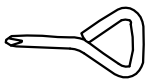
32	Clé Allen	1	

Contenu de la livraison (180 x 200 cm)

No.	Description	Nombre	Illustration
1	Tête de lit en haut	1	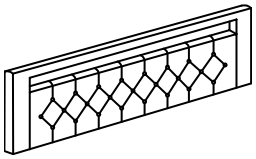
2	Tête de lit en bas	1	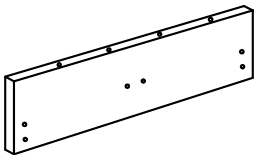
3	Pied de lit	1	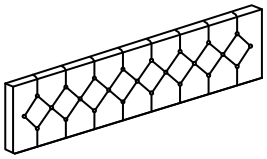
4	Partie latérale	2	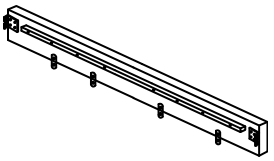
5	Entretoise	1	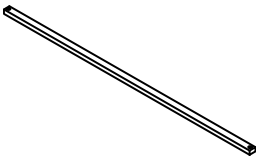
6	Entretoise centrale	2	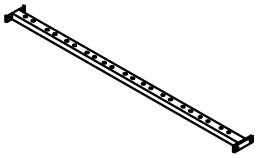
7	Tiroir Côté	8	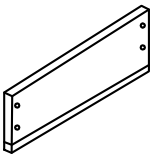
8	Tiroir à l'avant	4	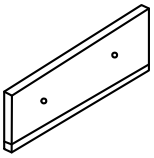
9	Tiroir arrière	4	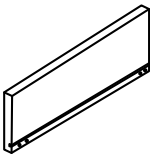
10	Tasseau de réception des rouleaux	8	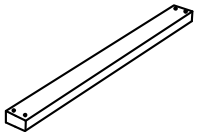

No.	Description	Nombre	Illustration
11	Façade du tiroir	4	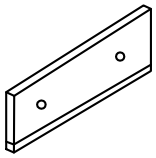
12	Fond de tiroir	4	
13	Pied de support	4	
14	Lattes en bois à ressort	39	
15	Logement de la plinthe	26	
16	Logement de la plinthe au milieu	26	
17	Rouleau	16	
18	Pied	4	
19	Câble de raccordement	1	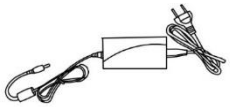
20	Télécommande	1	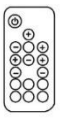
21	Rondelle élastique	8	
22	Écrou M8	10	
23	Vis M8x30	24	
24	Vis M8x35	8	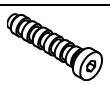
25	Clé à molette	1	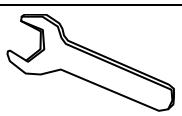
26	Vis M8x50	6	
27	Vis M4x13	48	

No.	Description	Nombre	Illustration
28	Vis M4x40	68	
29	Rondelle en U	20	
30	Connecteur de meubles	64	
31	Tournevis	1	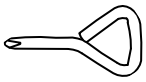
32	Clé Allen	1	

Remarque : le sommier à lattes se trouve dans la tête de lit.

5. Montage

5.1. Consignes de sécurité

Toutes les informations relatives à la sécurité et à la santé doivent être lues.

Risque de blessure
Une manipulation incorrecte lors du montage peut entraîner des blessures.

- Ton produit est livré dans quelques paquets. Veille à ce que les paquets soient ouverts par le haut. Fais très attention en ouvrant les paquets, car il y a des pièces fragiles et du verre à l'intérieur.
- Évite les pièces humides ou très sales comme lieu d'installation.
- Ne place le produit que sur une surface sûre, plane et solide, capable de résister durablement à la charge.
- Les erreurs d'utilisation, les erreurs de montage ou les dommages causés par le montage sont exclus de la garantie.
- Il faut au moins 2 personnes pour monter le produit.
- Porte des vêtements de protection, tels que des chaussures de sécurité et des gants de protection, lors du montage.

5.2. Structure du produit

Le produit est livré démonté et peut être monté avec peu d'efforts. Respecte scrupuleusement les instructions de montage. En cas de non-respect, le fonctionnement et la sécurité du produit ne sont pas garantis.

Outils nécessaires

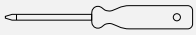	Tournevis		Ruban à mesurer
	Crayon	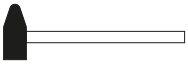	Marteau
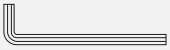	Clé Allen		Cutter

- Les instructions suivantes doivent être lues attentivement.
- Les accessoires se trouvent dans la tête du produit.

Structure (140 x 200 cm)

Illustration	Description
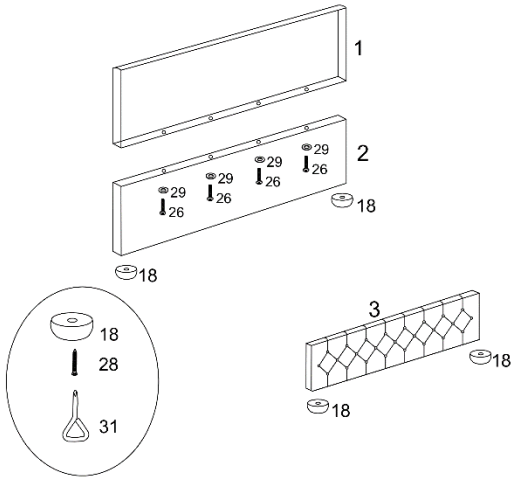	**Étape 1 :** Visse les deux parties de la tête en haut **(1)** et en bas **(2)** avec les vis **(26)** et les rondelles en U **(29)**. Visse ensuite les pieds **(18)** à la tête et aux pieds avec les vis **(28**).
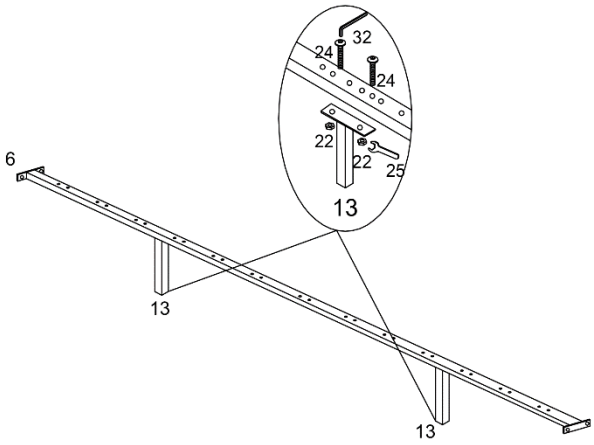	**Étape 2 :** Visse les deux pieds de support (**13**) à la traverse centrale (**6**) avec les vis (**24**) et les écrous (**22**).
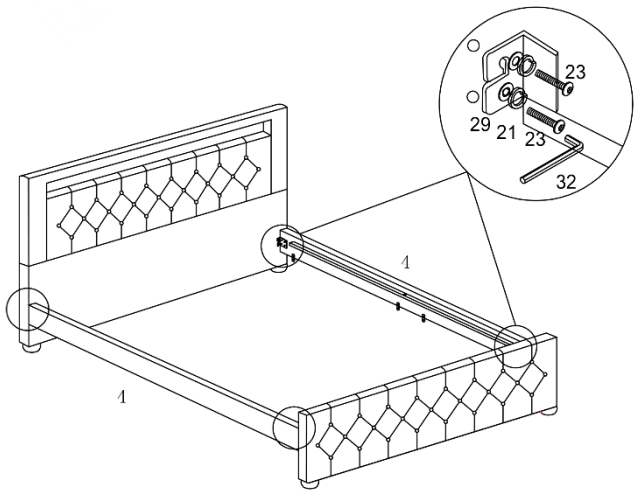	**Étape 3 :** Visser les deux parties latérales à la tête et au pied à l'aide des vis **(23)**, de la rondelle élastique **(21)** et des rondelles en U **(29)**.

Illustration	Description
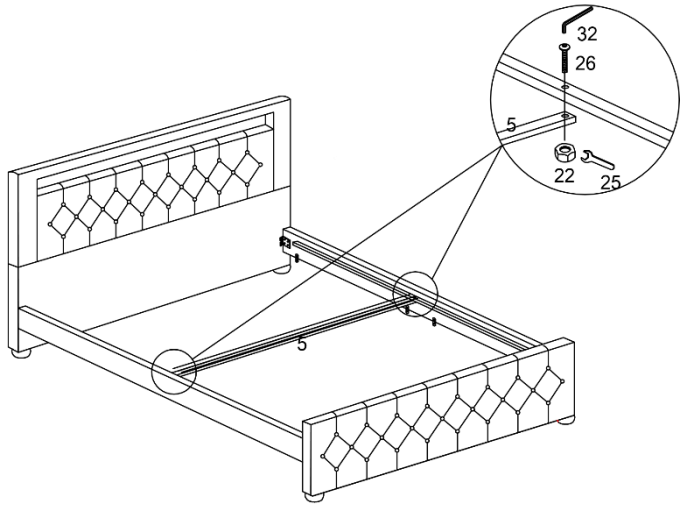	**Étape 4 :** Fixe la barre transversale **(5)** à l'aide des vis **(26)** et des écrous **(22)** et serre-les.
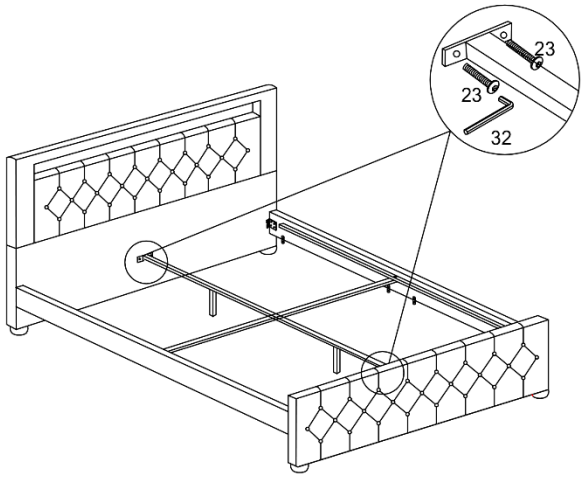	**Étape 5 :** Fixe l'entretoise centrale (**6**) avec les vis (**23**) et serre-la.

Illustration	Description
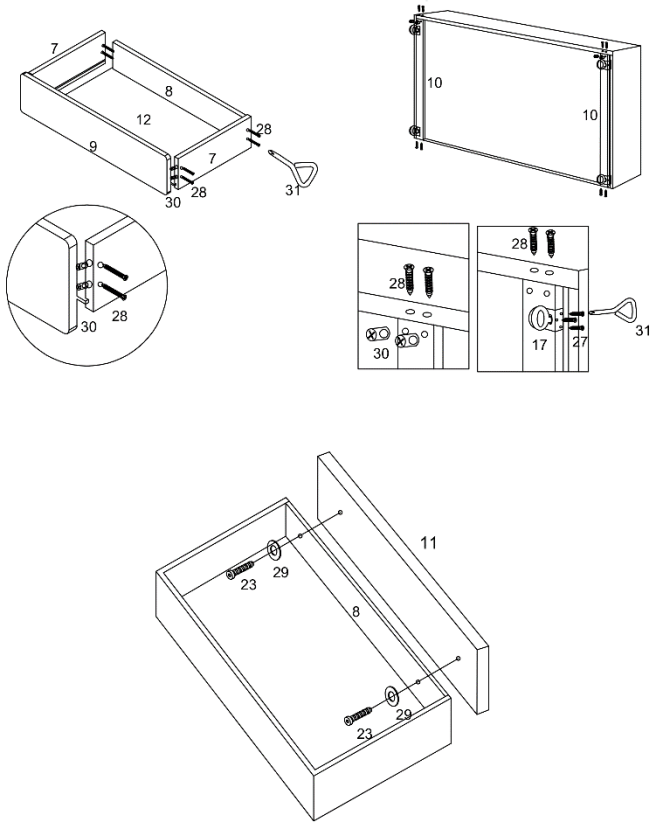	**Étape 6** : Monte les connecteurs de meubles (**30**) dans les côtés du tiroir. Monte le tiroir avec les composants (**7, 8, 9, 12**), veille à ce que le fond du tiroir (**12**) soit monté dans les rainures des composants du tiroir (**7, 8, 9**). Visse tous les composants avec les vis (**28**). Montez les raccords de meubles (**30**) dans la traverse de tiroir (**10**). Glisse la traverse de tiroir (**10**) sur les côtés, entre la paroi arrière du tiroir (**9**) et la façade du tiroir (**8**) et visse-la avec les vis (**28**). Monte les roulettes (**17**) sur les montants du tiroir (**10**) à l'aide des vis (**27**). Monte le revêtement avant du tiroir (**11**) sur la façade du tiroir, avec les vis (**23**) et les rondelles (**29**).
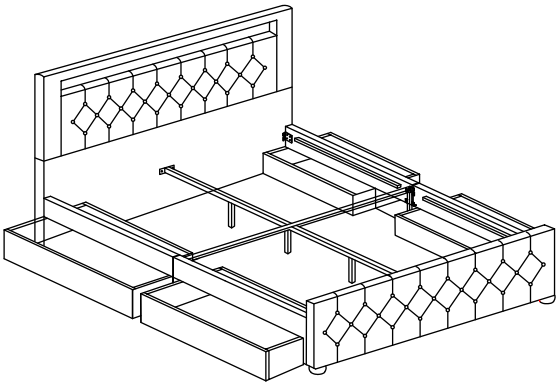	**Étape 7 :** Glisse les tiroirs terminés à l'intérieur.

Illustration	Description
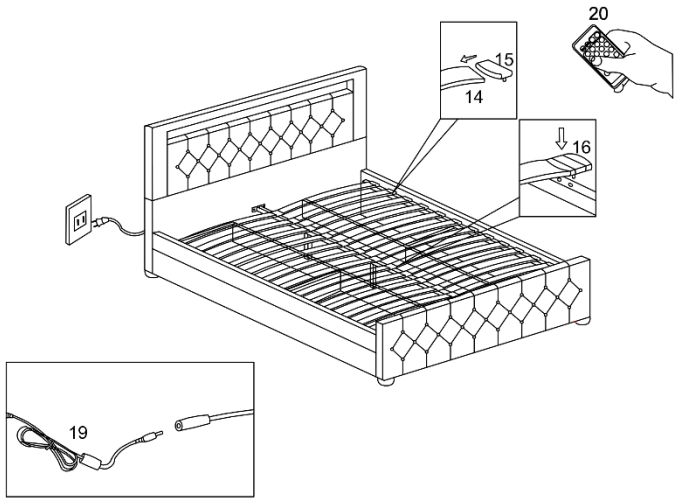	**Étape 8 :** insère les logements de tasseaux **(15), (16)** sur les tasseaux extérieurs. Introduis ensuite le tasseau en bois à ressort (**14**) dans le logement du tasseau. **Attention ! La courbure du tasseau en bois à ressort doit être orientée vers le haut.** Branche le câble de raccordement **(19)** sur l'alimentation électrique. La télécommande **(20)** permet d'allumer ou d'éteindre la lumière et de changer la couleur. **Remarque** : le sommier à lattes se trouve dans la tête de lit.

Structure (180 x 200 cm)

Illustration	Description
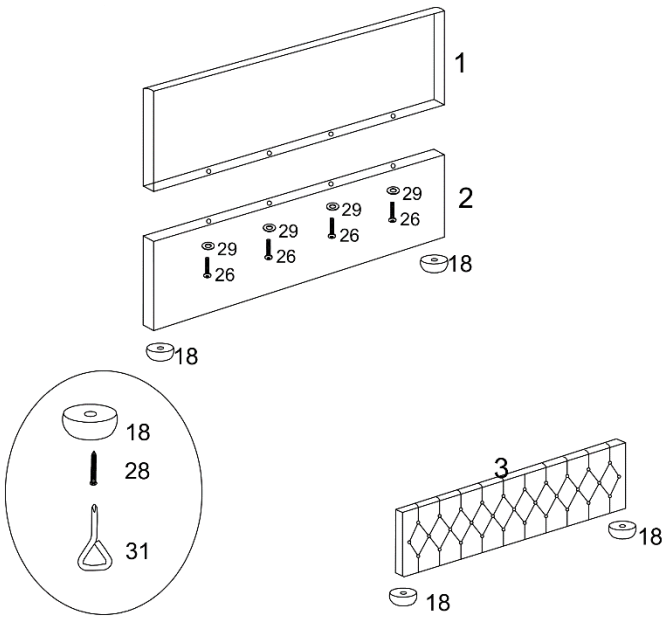	**Étape 1 :** Visse les deux parties de la tête en haut **(1)** et en bas **(2)** avec les vis **(26)** et les rondelles en U **(29)**. Visse ensuite les pieds **(18)** à la tête et aux pieds avec les vis **(28**).
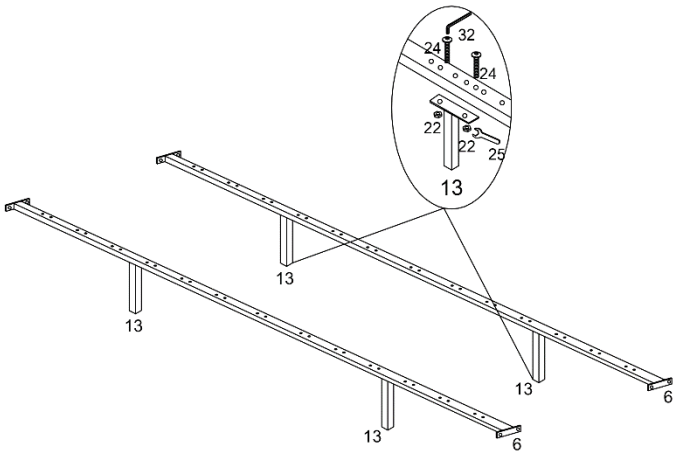	**Étape 2 :** Visse les pieds de support (**13**) à la traverse centrale (**6**) avec les vis (**24**) et les écrous (**22**).
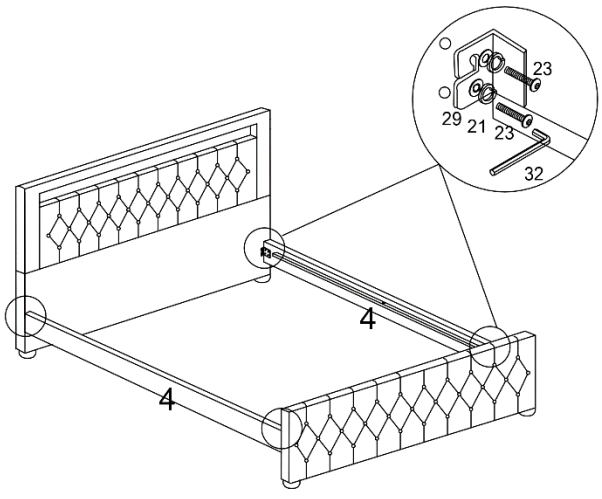	**Étape 3 :** Visser les deux parties latérales à la tête et au pied à l'aide des vis **(23)**, de la rondelle élastique **(21)** et des rondelles en U **(29)**.

Illustration	Description
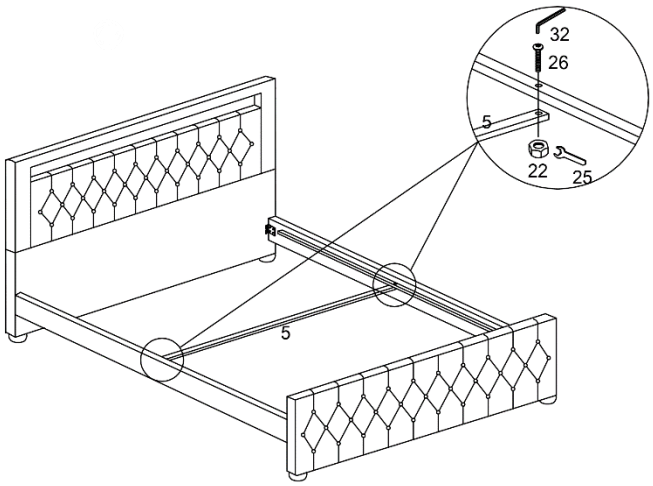	**Étape 4 :** Fixe la barre transversale (**5**) à l'aide des vis (**26**) et des écrous (**22**) et serre-les.
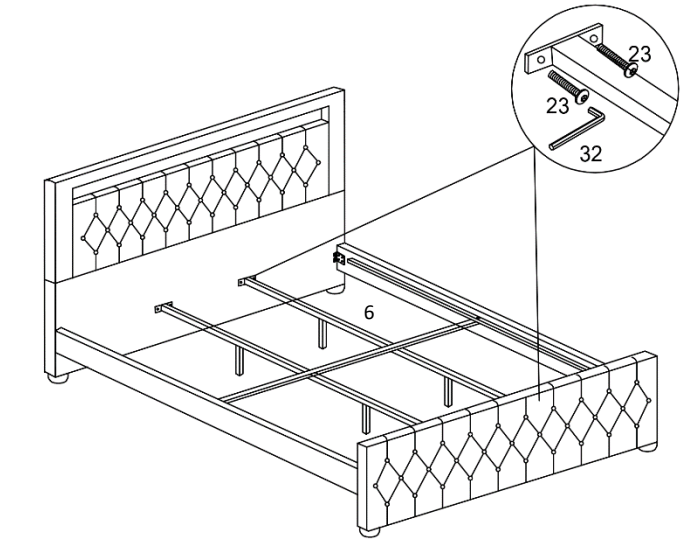	**Étape 5 :** Fixe l'entretoise centrale (**6**) avec les vis (**23**) et serre-la.

Illustration	Description
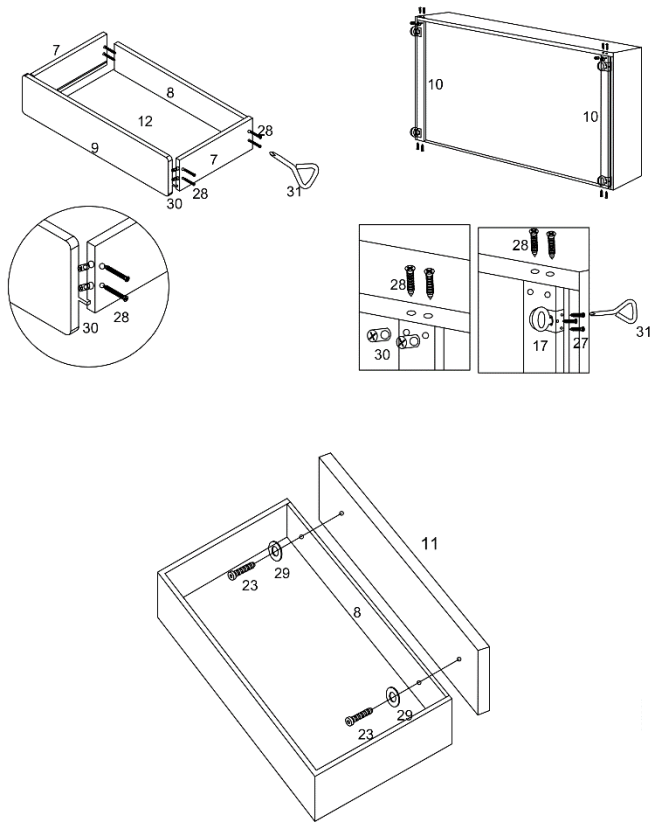	**Étape 6 :** Monte les connecteurs de meubles (**30**) dans les côtés du tiroir. Monte le tiroir avec les composants (**7, 8, 9, 12**), veille à ce que le fond du tiroir (**12**) soit monté dans les rainures des composants du tiroir (**7, 8, 9**). Visse tous les composants avec les vis (**28**). Montez les raccords de meubles (**30**) dans la traverse de tiroir (**10**). Glisse la traverse de tiroir (**10**) sur les côtés, entre la paroi arrière du tiroir (**9**) et la façade du tiroir (**8**) et visse-la avec les vis (**28**). Monte les roulettes (**17**) sur les montants du tiroir (**10**) à l'aide des vis (**27**). Monte le revêtement avant du tiroir (**11**) sur la façade du tiroir, avec les vis (**23**) et les rondelles (**29**).
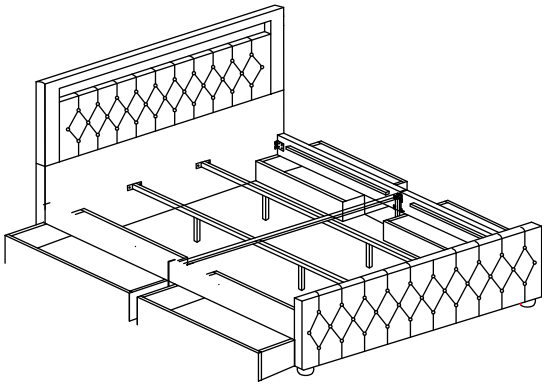	**Étape 7 :** Introduis les tiroirs terminés.

Illustration	Description
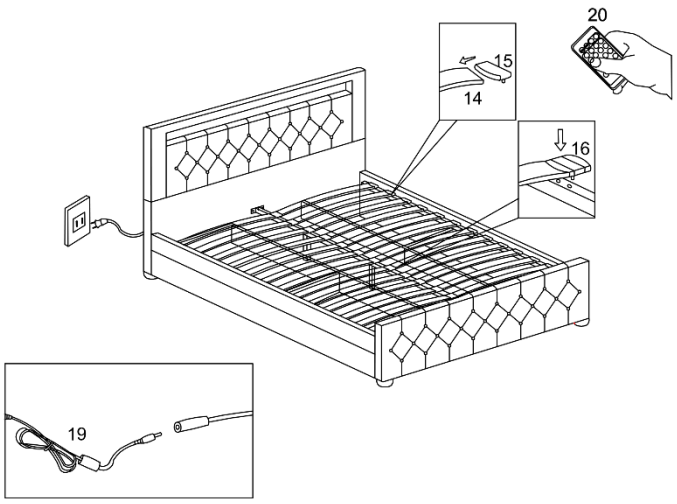	**Étape 8 :** insère les logements de tasseaux **(15), (16)** sur les tasseaux extérieurs. Introduis ensuite le tasseau en bois à ressort (**14**) dans le logement du tasseau. **Attention ! La courbure du tasseau en bois à ressort doit être orientée vers le haut.** Branche le câble de raccordement **(19)** sur l'alimentation électrique. La télécommande **(20)** permet d'allumer ou d'éteindre la lumière et de changer la couleur. **Remarque** : le sommier à lattes se trouve dans la tête de lit.

6. Application

6.1. Consignes de sécurité

Les informations suivantes relatives à la sécurité et à la santé doivent être lues attentivement.

Risque de blessure
Une manipulation inappropriée lors de l'utilisation peut entraîner des blessures.



- N'utilise pas un produit endommagé.
- Ne pas modifier le produit.
- Vérifie les vis à intervalles réguliers.

6.2. Première mise en service

Avant la première utilisation, vérifie que le produit n'est pas endommagé. Le produit ne doit être utilisé que s'il n'est pas endommagé.

6.3. Exploitation

Vérifie avant d'utiliser le produit,

- le bon état.
- le raccordement électrique.
- toutes les fonctions sur l'émetteur portatif.
- la fonction des LED.

6.4. Élément de commande

Émetteur portable

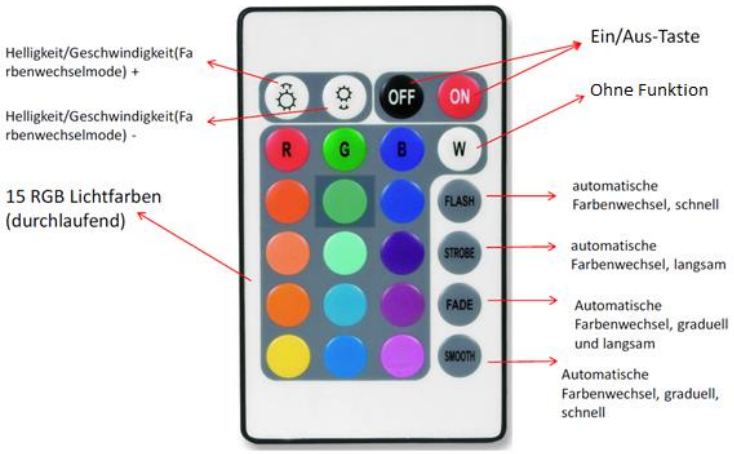

L'éclairage LED RVB inclus sert uniquement à l'éclairage de scènes/accents et ne convient pas à d'autres applications.

Connecter l'éclairage LED

Veille à ce que les flèches soient correctement alignées lors de la connexion du boîtier de contrôle et de l'éclairage LED.

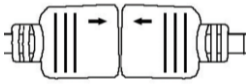

Insérer / remplacer la pile dans l'émetteur portatif

- Ouvre le compartiment à piles et retire-le.
- Insérez la pile dans l'émetteur portatif en veillant à respecter la polarité (+/-). (La pile CR2025 n'est pas comprise dans la livraison).
- Remets le compartiment à piles dans l'émetteur portatif.

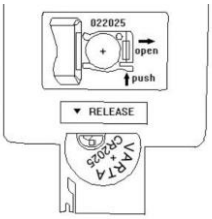

Remplacer l'éclairage LED de la tête de lit

L'éclairage LED de la tête de lit ne doit **pas** être remplacé.

7. Dépannage

Si les dysfonctionnements suivants surviennent pendant le fonctionnement, veuillez vérifier les causes d'erreur suivantes à l'aide du tableau suivant. Si les mesures indiquées ne permettent pas de résoudre le problème, mettre le produit hors service.

Erreur	Cause possible	Solution
Le produit vacille ou oscille	- Le produit repose sur un sol inégal - Les vis de fixation se sont desserrées - Le produit est trop sollicité	- Placer le produit sur une surface plane - Serrer les vis de fixation - Respecter les limites de charge
Le matelas ne rentre pas dans le produit	- Le matelas est grand ou trop petit	- Utiliser un matelas de la bonne taille
L'émetteur portable ne fonctionne pas	- La batterie est vide - pas de pile insérée - Distance trop grande par rapport au récepteur	- Insérer une nouvelle pile - Insérer la pile - Réduire la distance par rapport au récepteur
La LED ne s'allume pas ou ne s'éteint pas	- Pas de tension de réseau disponible - LED défectueuse - L'émetteur portable ne fonctionne pas - Distance trop grande par rapport au récepteur	- Contrôler l'alimentation en tension - Contacter le service client - Insérer une nouvelle pile - Émetteur portable défectueux - Réduire la distance par rapport au récepteur

8. Maintenance et entretien

8.1. Consignes de sécurité

Risque de blessure
Une manipulation inappropriée lors de l'utilisation peut entraîner des blessures.



- Avant le nettoyage/la maintenance/l'entretien, l'alimentation électrique du produit doit être coupée.
- Notre lit rembourré est extrêmement facile à entretenir et nous recommandons de nettoyer la surface uniquement avec un chiffon doux ou un chiffon légèrement humide.
- La surface est adaptée à un usage quotidien et ne nécessite aucun traitement supplémentaire à long terme.
- En principe, toutes les salissures et tous les liquides (par exemple les boissons) doivent être immédiatement essuyés avec un chiffon légèrement humide.
- Le câble d'alimentation du produit ne doit être remplacé que par le même type de câble que celui fourni par le fabricant. Contacte le fabricant.
- Le nettoyage et l'entretien ne doivent pas être effectués par des enfants.
- Un éclairage LED défectueux ne doit pas être remplacé.

9. Démontage

9.1. Consignes de sécurité

Risque de blessure
Une manipulation inappropriée lors du démontage peut entraîner des blessures.



- Débranchez le produit de l'alimentation électrique avant de le démonter. Tout contact avec des composants sous tension peut entraîner une décharge électrique, des brûlures ou la mort.
- Le produit a de grandes dimensions, il faut au moins 2 personnes pour le démonter.
- Sécurise le produit avant le démontage pour éviter qu'il ne tombe.

Le démontage du produit doit être effectué dans l'ordre inverse du montage. (**voir chapitre Montage**)

10. Élimination

10.1. Consignes de sécurité

Risque de blessure Manipulation incorrecte des piles au lithium



- Les piles usagées contenant du lithium présentent un risque élevé d'incendie. Il convient donc d'accorder une attention particulière à l'élimination correcte des piles et accumulateurs usagés contenant du lithium. Une mauvaise élimination peut également entraîner des courts-circuits internes et externes dus à des effets thermiques (chaleur) ou à des dommages mécaniques. Un court-circuit peut provoquer un incendie ou une explosion et avoir de graves conséquences pour l'homme et l'environnement. C'est pourquoi il convient de coller les pôles des piles et des accumulateurs au lithium avant de les jeter afin d'éviter tout court-circuit externe.
- Les consommateurs sont légalement tenus de remettre toutes les piles et tous les accumulateurs, qu'ils contiennent ou non des substances nocives, à un point de collecte de leur commune/quartier ou dans le commerce, afin qu'ils puissent être éliminés dans le respect de l'environnement et que des matières premières précieuses puissent être récupérées.

10.2. Remarques générales



- Éliminer le produit et tous ses composants conformément aux réglementations locales et nationales, afin d'éviter tout dommage à l'environnement.
- Nos emballages sont fabriqués à partir de matériaux respectueux de l'environnement. Ils peuvent être recyclés et servir ainsi de matières premières précieuses. Elimine les matériaux d'emballage (cartons, emballages sales, etc.) séparément et de manière appropriée, conformément aux réglementations nationales en vigueur.
- Adresse-toi à notre service clientèle en cas d'incertitude quant à l'élimination.
- Tu peux également obtenir des conseils sur l'élimination correcte des déchets auprès des centres d'élimination locaux.

Équipements électriques et électroniques - Informations pour les ménages privés

La loi sur les appareils électriques et électroniques (ElektroG) contient un grand nombre d'exigences concernant la manipulation des appareils électriques et électroniques. Les plus importantes sont résumées ici.

1. Collecte sélective des appareils usagés

Les équipements électriques et électroniques qui sont devenus des déchets sont appelés "déchets". Les détenteurs d'appareils usagés sont tenus de les faire collecter séparément des déchets municipaux non triés. Ils doivent séparer de manière non destructive les piles et accumulateurs usagés qui ne sont pas enfermés dans l'appareil usagé, ainsi que les lampes qui peuvent être retirées de l'appareil usagé sans être détruites, avant de les remettre à un point de collecte. Séparer les appareils usagés afin de les préparer à la réutilisation.

2. Piles et accumulateurs



En règle générale, les détenteurs de déchets d'équipements doivent séparer les piles et accumulateurs usagés qui ne sont pas contenus dans les déchets d'équipements avant de les remettre à un point de collecte. Cette disposition ne s'applique pas lorsque les déchets sont remis à des organismes publics de gestion des déchets, où ils sont séparés des autres déchets en vue de leur préparation à la réutilisation.

3. Possibilités de retour des appareils usagés

Les détenteurs d'appareils usagés provenant de ménages privés peuvent les remettre aux points de collecte des organismes publics chargés de l'élimination des déchets ou aux points de reprise mis en place par les fabricants ou les distributeurs au sens de la loi sur les appareils électriques. Vous trouverez une liste en ligne des points de collecte et de reprise sur le site Internet : https://www.stiftung-ear.de ou https://www.take-e-back.de.

4. Avis de protection des données

Les appareils usagés contiennent souvent des données personnelles sensibles. C'est notamment le cas des appareils de la technologie de l'information et des télécommunications tels que les ordinateurs et les smartphones. Dans votre propre intérêt, veuillez noter que chaque utilisateur final est responsable de l'effacement des données sur les appareils usagés à éliminer.

5. Obligation de reprise des distributeurs

Les distributeurs dont la surface de vente d'EEE est d'au moins 400 m^2 et les distributeurs de denrées alimentaires dont la surface de vente totale est d'au moins 800 m^2, qui proposent et mettent à disposition sur le marché des EEE plusieurs fois par année civile ou de manière permanente, sont tenus de respecter cette obligation,

- lors de la fourniture d'un nouvel EEE à un utilisateur final, de reprendre gratuitement, sur le lieu de fourniture ou à proximité immédiate de celui-ci, l'ancien équipement de l'utilisateur final du même type d'équipement qui remplit substantiellement les mêmes fonctions que le nouvel équipement, et
- de reprendre gratuitement, à la demande de l'utilisateur final, les déchets d'équipements dont aucune dimension extérieure ne dépasse 25 cm, dans les points de vente au détail ou à proximité immédiate de ceux-ci ; la reprise ne peut être liée à l'achat d'un EEE et est limitée à trois déchets par type d'équipement.

6. Signification du symbole de la poubelle barrée



Le symbole de la poubelle barrée figurant régulièrement sur les équipements électriques et électroniques indique que l'équipement en question doit être collecté séparément des déchets municipaux non triés à la fin de sa durée de vie.

- Numéro d'enregistrement du fabricant

En tant que fabricant au sens de la loi ElektroG, nous sommes enregistrés auprès de la fondation compétente Elektro-Altgeräte Register (Nordostpark 72, 90411 Nuremberg) sous le numéro d'enregistrement suivant : DEEE-Reg.-Nr. DE86467979

Home Deluxe GmbH
Chemin de retranchement 2
32312 Lübbecke
Allemagne
Tél : +49 (0)5743 6181-0
www.home-deluxe-gmbh.de

GA-147-00_VELARA
2023/10